FAIE
KOMPETENZ SEIT 1964

A-4844 Regau
Handelsstraße 9
Tel. (0043)07672/716-0
Fax. (0043)7672/716-34
Tel. aus BRD: 01801/716000
Fax aus BRD: 01801/716001

info@faie.at, www.faie.at .de .eu .ch
FN 99302 h, Handelsgericht Wels, DVR-Nr. 0050741,
UID-Nr.: ATU 24781403, ARA Lizenznummer: 5720

19.05.2014

8/3-Wegeventil KV-6/2-6

Bestellnummer: 46226, 46227

Anschlussplan

8/3-Wegeventil 12 V mit Leckölanschluss

- Nenngröße DN 6
- max. Betriebsdruck bis 210 bar
- Durchfluss 50 l/min

P1, P2 = Eingänge vom Steuerventil
A, B = Arbeitsanschlüsse 1 Kreis
C, D = Arbeitsanschlüsse 1 Kreis

Hydrauliksymbol

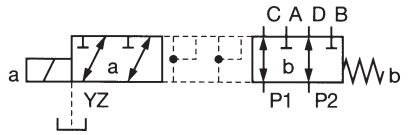

a Grundstellung – Stromlos
Durchgang von P1 → C, P2 → D
b Geschaltete Stellung – Spule mit Strom beaufschlagt:
Durchgang von P1 → A, P2 → B

Montagebeispiel

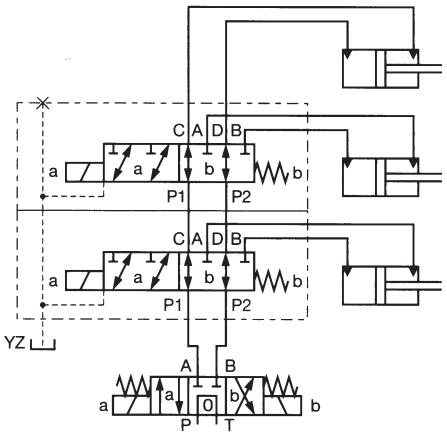

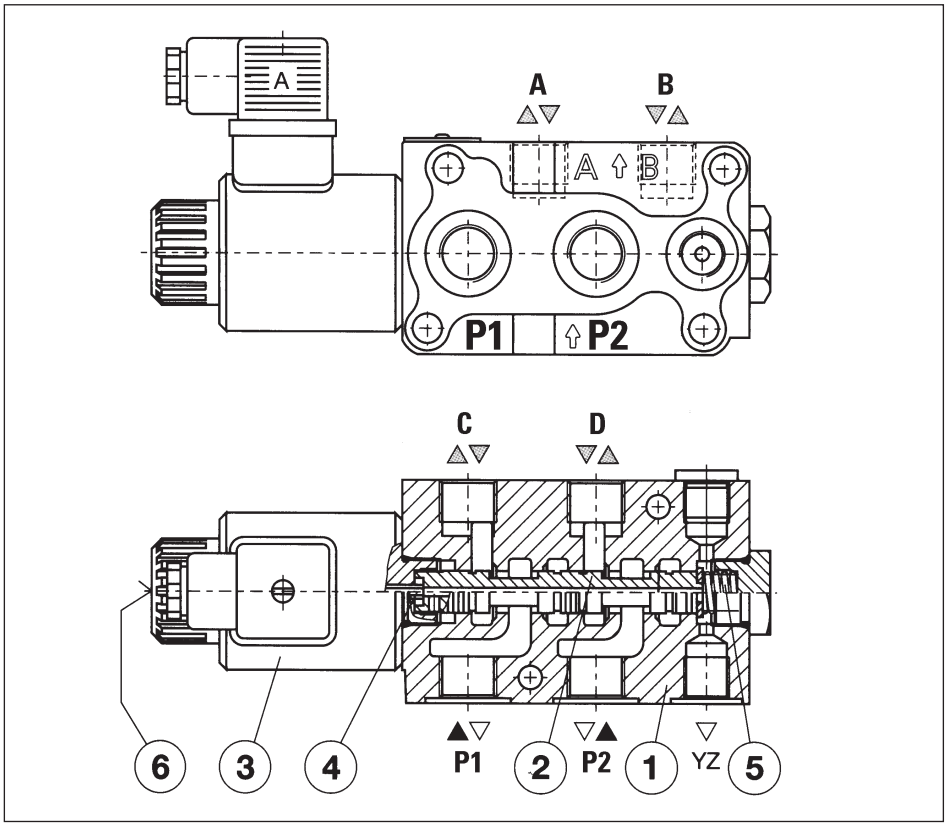

elektrischer Anschlussplan

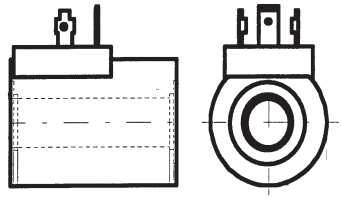

an den beiden gegenüberliegenden kleinen Kontaktstellen Plus und Minus anschließen

Technische Daten Hydraulik

Nenngröße	DN	6
Durchfluss	l/min	50
Betriebsdruck	bar	250
Betriebsdruck mit Leckölanschluss	bar	315
Öltemperatur	°C	-20 bis +70
Anschlüsse	R“	G1/2
Leckölanschluss	R“	G1/4

Technische Daten Elektrisch

Spannung	V	12
Leistung	W	36
Stromstärke	A	3